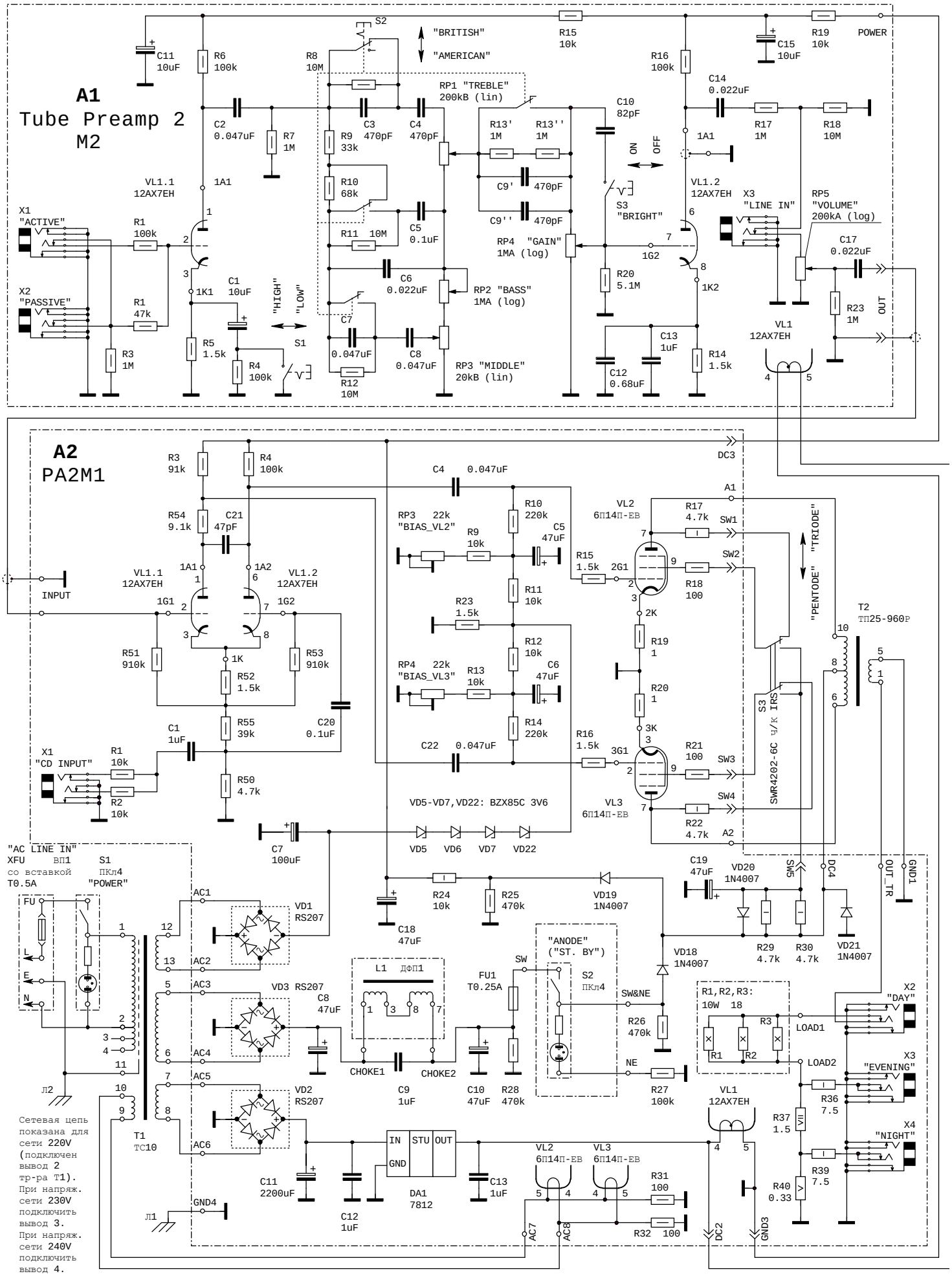

Сетевой шнур, динамическая головка и штекер громкоговорителя на схеме условно не показаны.
Дроссель ДФП-2 отводов не имеет и подключается к выводам CHOKE1 и CHOKE2 модуля PA2M1.

Goblin 10.

Схема электрическая принципиальная.